a•n
værktøj

VACCUFIX "H"

powered by starmix

Bruksanvisning

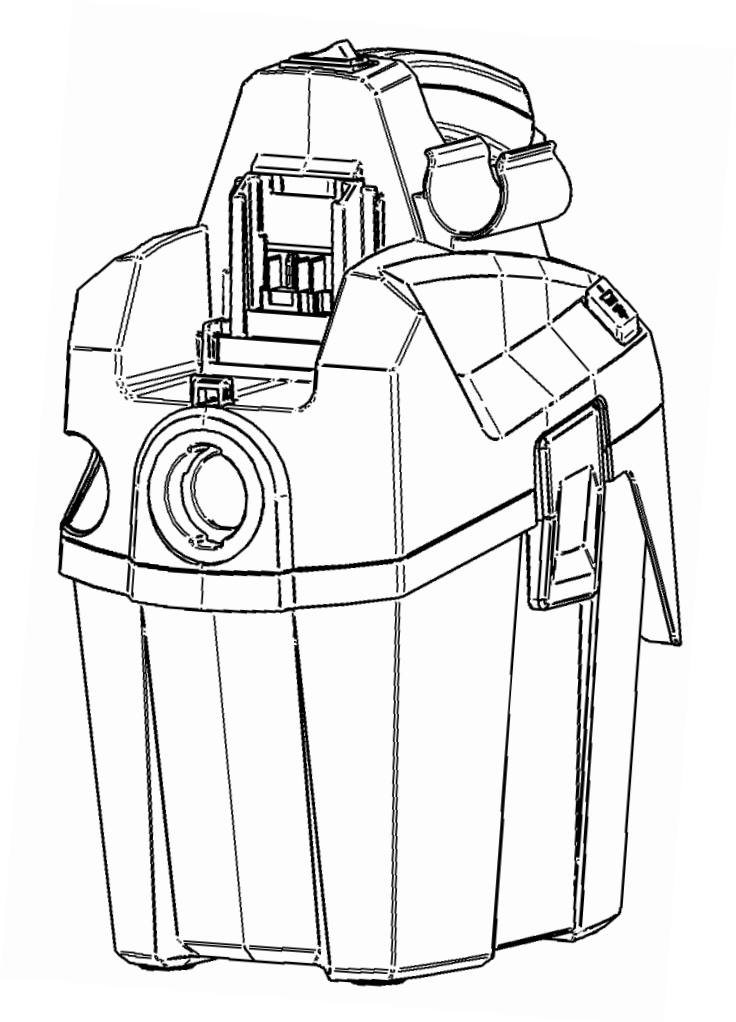

CE

BÄSTA KUND

Gratulerar till köpet av din batteridrivna dammsugare.



Läs detta dokument noggrant innan apparaten används för första gången och spara det så att du alltid har bruksanvisningen till hands.

SYFTE OCH ANVÄNDNINGSOMRÅDE

Denna dammsugare är konstruerad, utvecklad och noggrant testad för att fungera effektivt och säkert när den underhålls korrekt och används enligt följande anvisningar.

Produkten som beskrivs här är en dammsugare avsedd för yrkesmässig användning, t.ex. på hotell, skolor, fabriker, i butiker, kontor samt på bygg- och renoveringsarbetsplatser. Den är endast lämplig för torr användning.

VARNING

För maskiner i dammklass H gäller: Apparaten är lämplig för uppsamling av torrt, obrännbart damm, obrännbara vätskor, hälsofarligt damm med OEL-värden (Occupational Exposure Limit), cancerframkallande damm och damm som innehåller bakterier.



Dammklass H (IEC 60335-2-69). Denna klass omfattar damm med OEL-värden, allt cancerframkallande damm samt damm blandat med sjukdomsframkallande organismer. Dammsugare i dammklass H provas som en helhet och har en maximal genomsläpplighet på 0,005 %. Avfallshanteringen ska ske dammfritt.

Säkerhetsmärkningen på maskinen varnar: Denna apparat innehåller hälsofarligt damm. Tömning och underhåll, inklusive borttagning av dammuppsamlingsanordningar, får endast utföras av behörig personal med lämplig personlig skyddsutrustning. Maskinen får endast användas när hela filtersystemet är korrekt monterat och kontrollerat.

Vid dammsugning ska ett extra kombinerat fleecefilter och en engångspåse användas.

- Observera: Denna apparat kan användas för alla typer av damm upp till dammklass M. En dammuppsamlingspåse måste användas enligt lag.

- Observera: Apparaten är lämplig som industridammsugare och som mobil utsugningsenhet för uppsamling av torrt, obrännbart damm med AGW-värden större än eller lika med 0,1 mg/m³.

- Vid uppsamling av fint damm ska alltid en extra fleecefilterpåse användas.

OBSERVERA: LÄS OCH FÖLJ ALLA SÄKERHETSANVISNINGAR.

1. VIKTIGA SÄKERHETSANVISNINGAR

• Varnings- och informationsskyltar på maskinen ger viktiga anvisningar för säker drift.
• Utöver anvisningarna i detta dokument ska lagstadgade allmänna säkerhetsbestämmelser och regler för förebyggande av olyckor följas.

1.1 RISKNIVÅER:

⚠ FARA
Anger en omedelbar fara som kan leda till allvarliga personskador eller dödsfall.

⚠ VARNING
Anger en potentiellt farlig situation som kan leda till allvarliga personskador eller dödsfall.

⚠ OBSERVERA
Anger en potentiellt farlig situation som kan leda till lindriga personskador.

OBS!
Anger en potentiellt farlig situation som kan leda till materiella skador.

1.1 Allmänna säkerhetsanvisningar för elektriska apparater

⚠ VARNING! Läs alla säkerhetsanvisningar och övriga instruktioner. Om säkerhetsanvisningar och instruktioner inte följs kan det leda till elstötar, brand och/eller allvarliga personskador.
Vid service ska maskinen demonteras, rengöras och underhållas i den utsträckning det är praktiskt möjligt utan att utsätta underhållspersonal eller andra för risker. Lämpliga försiktighetsåtgärder omfattar dekontaminering före demontering, lokalt filtrerat utsug där maskinen demonteras, rengöring av underhållsområdet samt användning av lämplig personlig skyddsutrustning.

Spara alla säkerhetsanvisningar och instruktioner för framtida bruk.

• Denna produkt är inte avsedd att användas av personer (inklusive barn) med nedsatt fysisk, sensorisk eller mental förmåga eller personer som saknar nödvändig erfarenhet och/eller kunskap.
• Endast personer som känner till apparaten, har instruerats i säker användning och förstår de möjliga riskerna får använda den. Apparaten är inte avsedd för barn.
• Barn ska hållas under uppsikt så att de inte leker med apparaten. Barn får inte rengöra eller underhålla apparaten utan tillsyn.
• Använd inte apparaten för att suga upp brännbart och/eller explosivt damm (t.ex. magnesium- eller aluminiumdamm) eller damm som utgör en hälsorisk. Använd inte apparaten för att suga upp material med en temperatur över 60 °C (t.ex. glödande cigaretter, het aska).
• Använd inte vatten, olja, fett eller rengöringsmedel.
• Använd inte bensin eller andra brandfarliga vätskor för rengöring.

1.2 Användning och underhåll av batterier

Följ de särskilda föreskrifter och anvisningar som gäller för transport, förvaring och användning av litiumjonbatterier.

- Utsätt inte batterier för höga temperaturer, direkt solljus eller eld.
- Batterier får inte demonteras, krossas eller brännas och får inte utsättas för temperaturer över 45 °C.
- Använd eller ladda inte batterier som har utsatts för mekanisk påverkan, fallit från hög höjd eller visar tecken på skador. Kontakta alltid andersen & nielsen i sådana fall.
- Om batteriet är för varmt att röra vid kan det vara defekt. Placera då produkten på en obrännbar plats, långt från brandfarliga material, där den kan övervakas och svalna. Kontakta alltid andersen & nielsen i sådana fall.
- Stäng av strömmen och ta ur batteriet innan apparaten rengörs.
- Öppna aldrig apparaten utomhus vid regn eller oväder.
- Laddningsbara batterier ska tas ur apparaten före laddning.
- Olika batterityper eller nya och använda batterier får inte blandas.
- Urladdade batterier ska tas ur apparaten och omhändertas på ett säkert sätt.
- Ta ur batterierna om apparaten inte ska användas under en längre tid.
- Använd inte engångsbatterier i stället för laddningsbara batterier.
- Använd inte modifierade eller skadade batterier.
- Ladda batteripaketet före användning. Ladda igen om prestandan försämras. Idealisk förvaringstemperatur är mellan 10 °C och 30 °C.
- Kapacitets- och statusindikator:

Tryck på knappen; lysdioderna visar laddningsnivån.
Om en enda lysdiod blinkar är batteripaketet nästan urladdat och måste laddas.
- Ta ur och sätta i batteripaketet.

Ta ur: Tryck på batteripaketets frigöringsknapp och ta ut det.
Sätta i: Skjut in batteripaketet tills det klickar på plats.

Stäng alltid av apparaten och ta ur batteriet före alla former av underhåll.

⚠ Risk för batteribrand

- Överhettning och kortslutning kan medföra att batteriet antänds och exploderar.
- Skydda batteripaketet mot värme, t.ex. kontinuerligt solljus och eld.
- När ett batteri inte används ska det hållas borta från metallföremål som gem, mynt, nycklar, spikar, skruvar eller andra små metalldelar som kan skapa en ledande förbindelse mellan kontakterna.
- Transportera inte batteripaket i väskor tillsammans med andra föremål.
- HÄLL ALDRIG VATTEN PÅ ETT BRINNANDE LITIUMJONBATTERI! Använd alltid en brandsläckare (brandklass D).
- Andas inte in rök från ett brinnande batteri. Sök läkarvård vid behov.
- Ladda inte batteriet vid temperaturer under 5 °C eller över 40 °C. Batteriet får längst livslängd och bäst prestanda vid laddning i en temperatur omkring 20 °C.
- Om batteripaketet blir för varmt under laddning ska stickproppen dras ur och apparaten omedelbart stängas av.
- Rengör batterierna och batterifacket regelbundet.
- Byt ut defekta batterier.

• Öppna inte batterierna.
• Rör inte vid det läckande materialet om batteriet läcker.

Risk för blixtnedslag

Använd inte dammsugaren utomhus vid åskväder.

FARA

Risk för elstötar!

• Spänningen på typskylten ska överensstämma med batteriets spänning.
• Stäng av dammsugaren efter varje användning och före allt underhåll.
• Öppna aldrig dammsugaren utomhus vid regn eller oväder.
• Förvara dammsugaren inomhus på en torr och frostskyddad plats.
• Använd endast originalbatterier. Olika batterityper eller nya och använda batterier får inte blandas.
• Engångsbatterier får inte laddas. Till exempel: batteripaket med olika kapacitet. Köp endast batteripaket med en spänning som passar ditt elverktyg.



Avfallshantering av utrustning och batterier

Uttjänt utrustning innehåller värdefulla material som kan återvinnas. Dammsugare får inte slängas i hushållsavfallet utan ska lämnas till en lämplig insamling, t.ex. kommunens återvinningscentral. Batterier hör inte hemma i hushållsavfallet. De innehåller värdefulla material som zink, järn, aluminium, litium och silver. Vissa möjliga beståndsdelar, som kvicksilver, kadmium och bly, är tungmetaller som kan skada miljö och hälsa om de inte omhändertas korrekt. Om engångsbatterier och laddningsbara batterier slängs i hushållsavfallet kan skadliga ämnen släppas ut i miljön och värdefulla råvaror gå förlorade. Batterier kan dessutom innehålla ämnen som orsakar irritation, allergiska reaktioner eller är mycket reaktiva.
Lämna använda engångsbatterier och laddningsbara batterier i insamlingsbehållare hos återförsäljare eller på kommunala insamlingsplatser.

1.3 Ytterligare säkerhetsanvisningar för dammsugare

FARA

Explosionsrisk!

Vissa material kan bilda explosiva ångor eller blandningar när de virvlas upp av sugluften! Dammsugaren får aldrig användas för att suga upp följande material:

- Explosiva eller brandfarliga gaser, vätskor och dammpartiklar (reaktiva dammpartiklar).
- Reaktiva metalldammpartiklar (t.ex. aluminium, magnesium, zink) i kombination med starkt basiska eller sura rengöringsmedel.
- Heta, brinnande eller glödande föremål med temperaturer över 40 °C. Temperaturer över 40 °C medför brandrisk.
- Apparaten får inte användas i explosiva atmosfärer. Dessa ämnen kan dessutom orsaka korrosion på apparatens material.

Säkerhet på arbetsplatsen

• Håll åskådare, barn och besökare på avstånd när dammsugaren används. Distraktioner kan göra att du förlorar kontrollen över dammsugaren.

Elsäkerhet

• Undvik kroppskontakt med jordade ytor som rör, radiatorer, spisar, ugnar och kylskåp. Risken för elstötar ökar om din kropp är jordad.
• Utsätt inte dammsugaren för regn eller fukt. Vatten som tränger in i dammsugaren ökar risken för elstötar.

Personlig säkerhet

• Var uppmärksam, se vad du gör och använd sunt förnuft när du använder elverktyg. Använd inte elverktyg när du är trött eller påverkad av droger, alkohol eller läkemedel. Ett ögonblicks ouppmärksamhet kan orsaka allvarliga personskador.
• Använd personlig skyddsutrustning och alltid skyddsglasögon. Beroende på elverktygets typ och användning kan dammskyddsmask, halkfria skyddsskor, hjälm eller hörselskydd minska skaderisken.
• Använd inte dammsugaren i extremt dammiga miljöer.
• Felaktig användning kan medföra att vätska läcker ut ur batteriet. Undvik kontakt med vätskan. Batterivätska kan orsaka hudirritation eller brännskador. Skölj genast med vatten vid hudkontakt. Vid kontakt med ögonen, skölj noggrant med rikligt med vatten och kontakta läkare.
• VARNING Användare ska ha fått tillräckliga instruktioner om dessa maskiner.
• OBSERVERA Denna maskin är endast avsedd för inomhusbruk.
• OBSERVERA Denna maskin får endast förvaras inomhus.
• VARNING Denna maskin är endast avsedd för torr användning.
• VARNING Maskinen ska kopplas från strömkällan vid rengöring, underhåll, byte av delar eller ombyggnad till annan funktion. För batteridrivna maskiner görs detta genom att säkert koppla bort minst batteriets B+ eller B- pol.
• Före användning ska användarna ha fått information, instruktioner och utbildning om maskinen och de ämnen den ska användas för, inklusive säkra metoder för borttagning och avfallshantering av uppsamlat material.
• Tillverkaren eller en instruerad person ska utföra en teknisk kontroll minst en gång per år. Den kan exempelvis omfatta kontroll av filterskador, maskinens täthet och att kontrollmekanismerna fungerar korrekt.
• Användare ska följa de säkerhetsregler som gäller för materialet som hanteras.
• Vid användarunderhåll ska maskinen demonteras, rengöras och underhållas i den utsträckning det är praktiskt möjligt utan risk för underhållspersonal eller andra. Lämpliga åtgärder omfattar dekontaminering före demontering, lokalt filtrerat utsug där maskinen demonteras, rengöring av underhållsområdet samt lämplig personlig skyddsutrustning.

Allmän användning och hantering av elverktyg/dammsugare

• Förvara elverktyg utom räckhåll för barn när de inte används. Låt inte personer som saknar kunskap om verktyget eller dessa instruktioner använda det. Elverktyg är farliga i händerna på oerfarna personer.
• Sköt elverktyget väl. Kontrollera att rörliga delar fungerar korrekt och inte kärvar och att inga delar är trasiga eller skadade så att funktionen påverkas. Låt reparera skadade delar före användning. Många olyckor orsakas av dåligt underhållna elverktyg.

• Använd elverktyg, tillbehör, insatsverktyg osv. enligt dessa instruktioner. Ta hänsyn till arbetsförhållandena och arbetet som ska utföras. Användning för andra ändamål än de avsedda kan leda till farliga situationer.
• Använd rätt apparat för uppgiften. Använd inte apparaten för ändamål den inte är avsedd för.
• Använd den endast enligt anvisningarna och när den är i felfritt skick.
• Använd endast dammsugaren med filtret monterat.
• Undvik oavsiktlig start. Stäng alltid av apparaten innan batteriet sätts i och innan apparaten lyfts eller transporteras. Bär aldrig apparaten med fingret på strömbrytaren. Ta alltid ur batteriet när apparaten inte används, före underhåll, före byte av tillbehör samt både inför och under transport.
• Sitt eller stå inte på apparaten.

⚠ VARNING

Risk för personskador!

• Dammsug inte i närheten av huvudet när du använder munstycket och sugslangen.

⚠ OBSERVERA

• Ta hänsyn till apparatens vikt vid transport för att undvika olyckor eller skador (se tekniska data).

1.4 SÄKERHETSANORDNINGAR

⚠ OBSERVERA

• Säkerhetsanordningarna skyddar användaren och får inte ändras eller kringgås.

2. ÖVERSIKT

FIG. 1

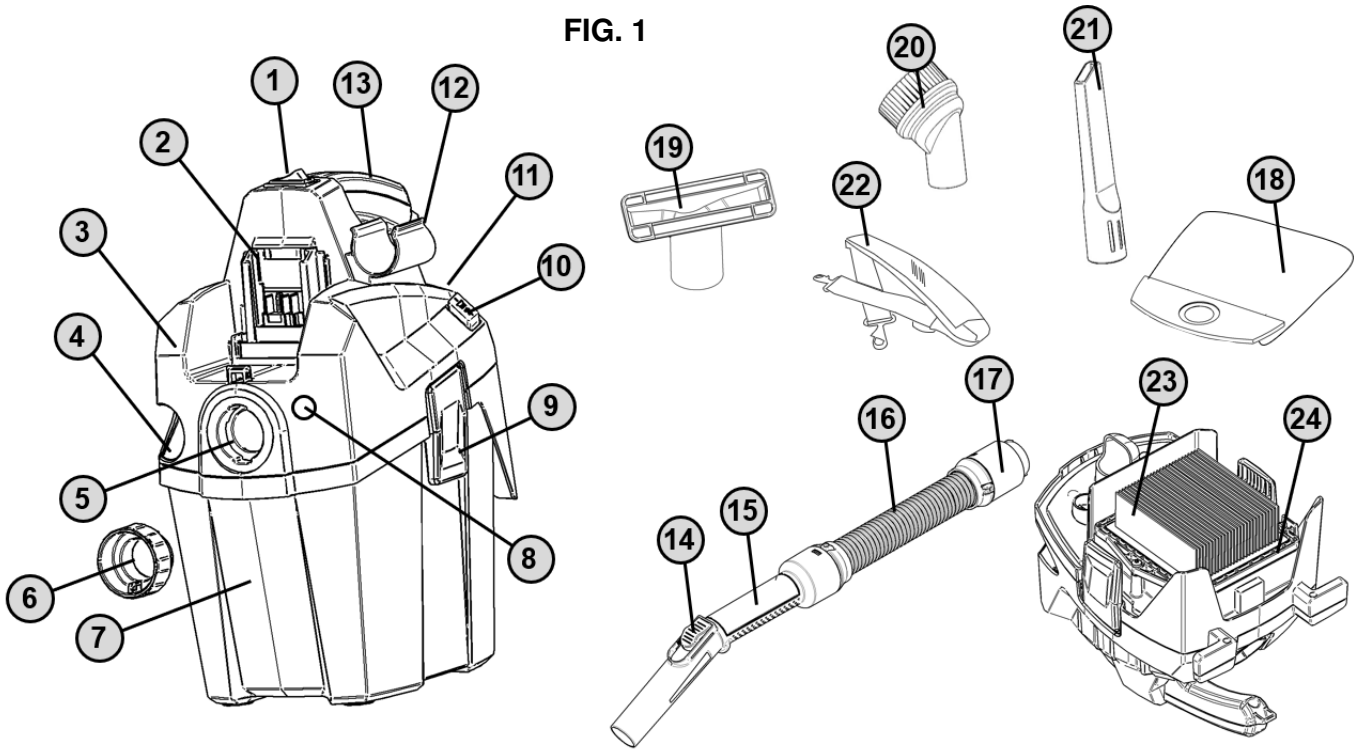

1. Strömbrytare
2. Batterifäste
3. Motortopp
4. Förvaring för fogmunstycke
5. Sugöppning
6. Lock för sugöppning
7. Behållare
8. Indikator för filterrengöring
9. Spänne
10. Knapp för filterrengöring
11. Uttag för rör vid filterrengöring
11. Rörhållare
12. Filterhållare
13. Handtag
14. Luftflödesreglering
15. Sugrör
16. Slang, 2 meter
17. Slangmuff
18. Dammsugarpåse
19. Möbelmunstycke
20. Borstmunstycke
21. Fogmunstycke
22. Axelrem
23. Filter
24. Filterhållare

Vissa tillbehör är förpackade inuti behållaren. Kontakta vår kundservice om någon del saknas.

3. FÖRSTA IGÅNGKÖRNING

Läs kapitel 1 - VIKTIGA SÄKERHETSANVISNINGAR i denna bruksanvisning noggrant innan du ställer i ordning och använder dammsugaren.

3.1 TILLBEHÖR

Munstycken och tillbehör förvaras i behållaren under transport. Lossa spännena (A) och lyft av överdelen (B) för att öppna behållaren. Ta ut delarna (C) och sätt tillbaka överdelen. Fäst den med spännena.

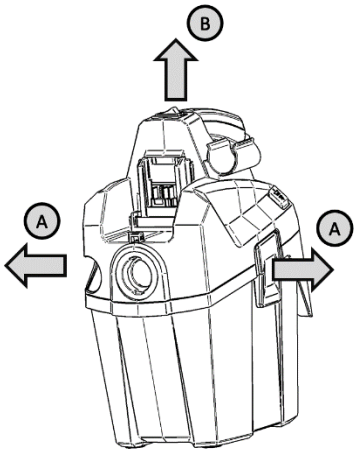

FIG. 2

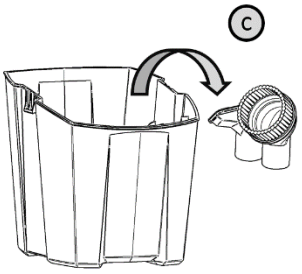

4. ANVÄNDNING AV DAMMSUGAREN

4.1 ANVÄNDNING AV DAMMPÅSAR

Använd en engångspåse för att kunna tömma behållaren på avfall/damm på ett dammfritt sätt.

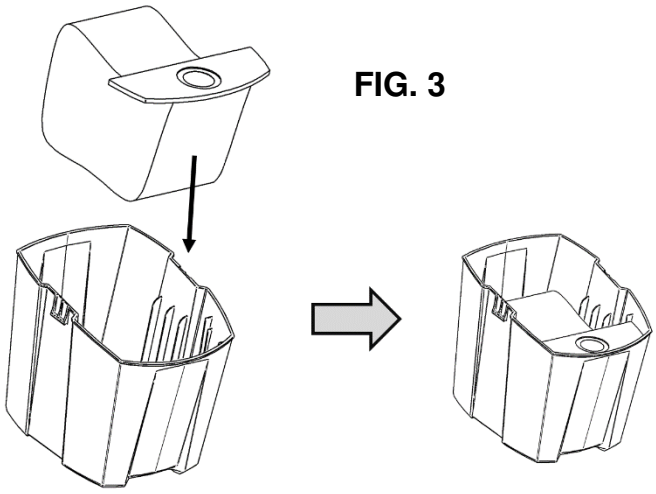

FIG. 3

För dammklass H ska den kombinerade fleece- och PE-påsen användas. Fäst PE-påsen inuti maskinen och vik den över behållarens kanter. Se till att hålen i PE-påsen, som utjämnar trycket i behållaren, är vända inåt. Se FIG. 4.
Sätt in pappflänsen i hållaren enligt FIG. 3.

Vid byte av påse ska PE-påsen lindas runt fleecepåsen och förslutas med buntband. Det ger en mycket dammfri avfallshantering.

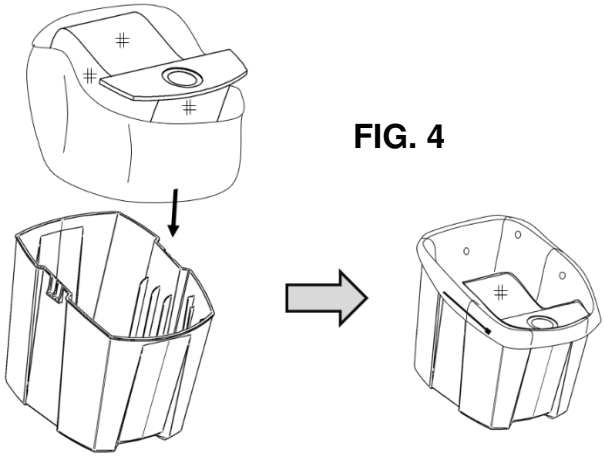

FIG. 4

FIG. 5

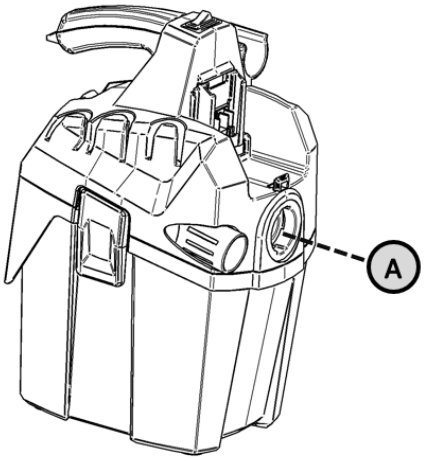

4.2 ANSLUTA SLANGEN

Sätt in slangmuffen i suganslutningen (A). Vrid för att låsa den. Flytta inte maskinen med öppen suganslutning. Stäng sugöppningen med proppen (6) under transport så att den inte faller ur maskinen.

4.3 REGLERING AV LUFTFLÖDET

Luftflödet kan regleras vid slangens ände genom att skjuta luftflödesreglaget enligt FIG. 6.

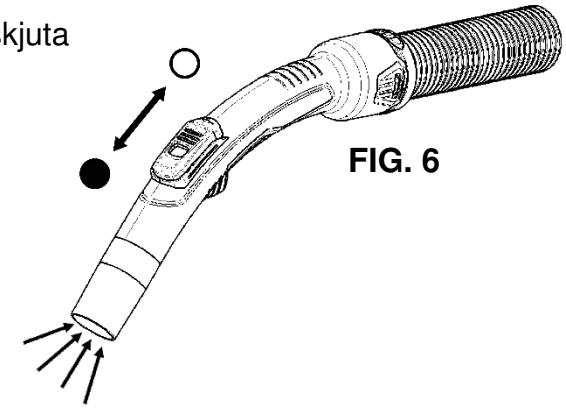

FIG. 6

4.5 ANVÄNDNING AV AXELREMMEN

Fäst axelremmens spännen i hållarna enligt FIG. 7. Bär dammsugaren enligt FIG. 8.

FIG. 8

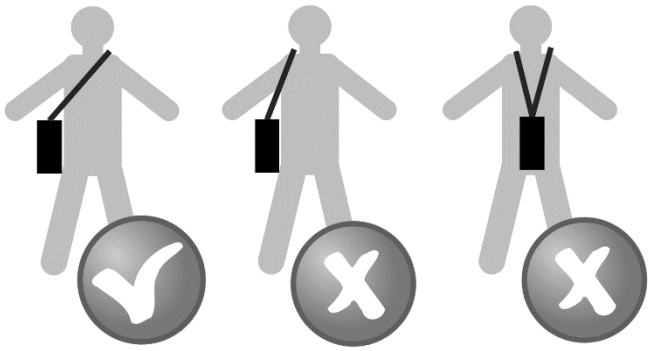

FIG. 7

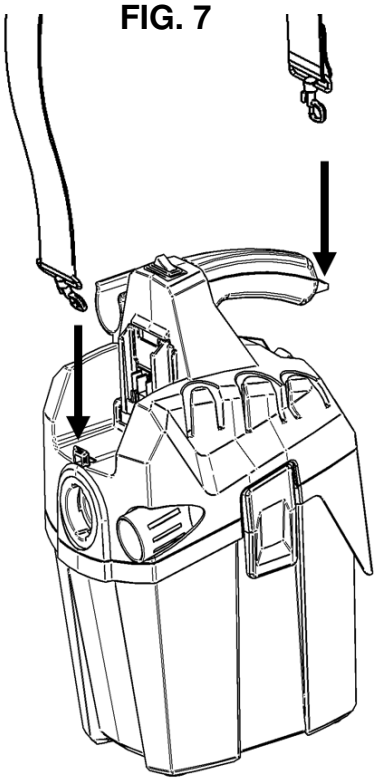

4.6 ANVÄNDNING AV BATTERIET

Använd ett lämpligt Makita 5.0 18V-batteri. Kontrollera att maskinen är avstängd innan batteriet sätts i (se FIG. 9). Skjut in batteriet i styrningen. Ett tydligt klick ska höras när det sätts i. Kontrollera att batteriet sitter ordentligt fast.
Ta ur batteriet genom att trycka på knappen på batteriet och dra det uppåt.

FIG. 9

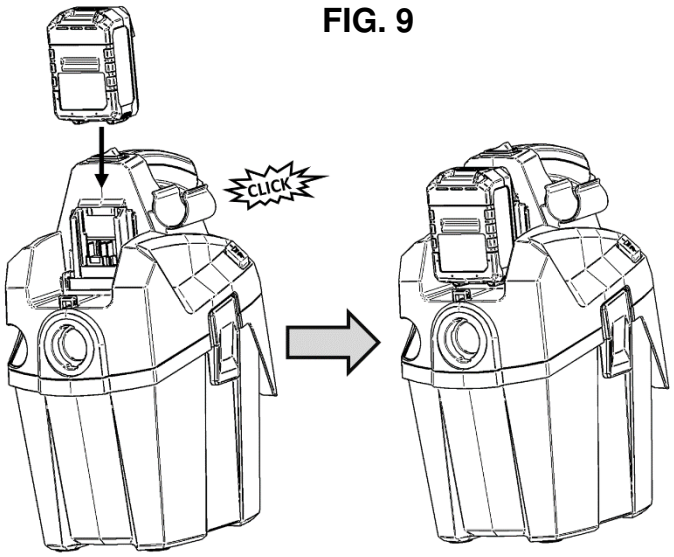

FIG. 10

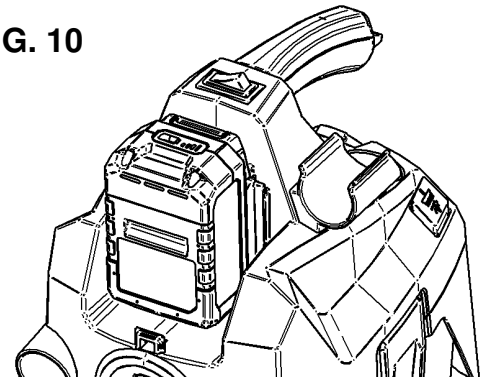

4.7 STARTA MASKINEN

Strömbrytaren ovanpå maskinen har 2 lägen: OFF och ON. Se FIG. 10.

4.8 FILTERRENGÖRINGSSYSTEMET

Maskinen har ett halvautomatiskt filtersystem som kan avlägsna damm från filtret och återställa sugförmågan.
Starta maskinen (A) för att använda filtersystemet. Sätt handröret i hålet på maskinen (B) för att stänga luftflödet och bygga upp maximalt vakuum i behållaren. Tryck på filterrengöringsknappen 3 gånger för att rengöra filtret. Se FIG. 11.

FIG. 11

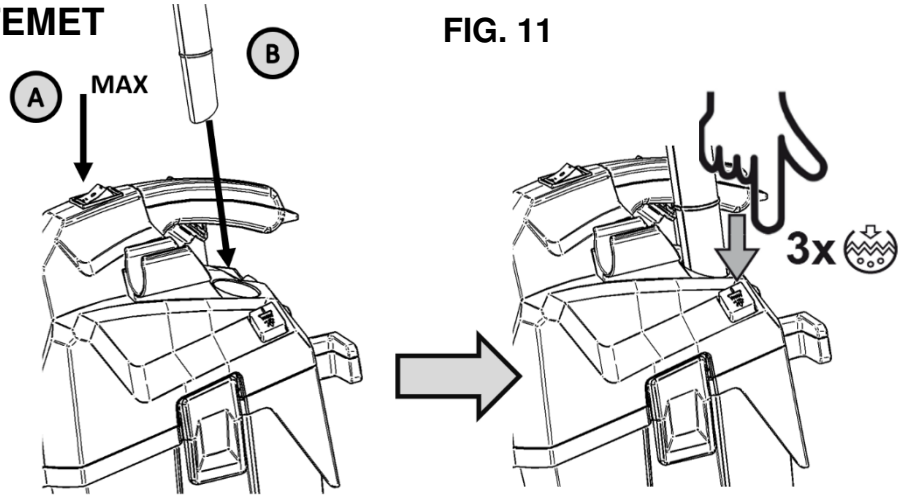

4.9 BYTA FILTER

Filtret slits med tiden och måste då bytas ut. Det kan också bli så igensatt eller smutsigt att manuell rengöring behövs, eftersom det halvautomatiska filtersystemet inte räcker till för att rengöra filtret.

Lossa skruven (A) och ta bort delarna (B) för att avlägsna filtret. Se FIG. 13. Använd en lämplig skyddsmask som täcker öron och mun. Lägg försiktigt filtret i en påse, förslut påsen och omhänderta filtret enligt lokala föreskrifter.

Montera filtret i omvänd ordning. Dra inte åt skruvarna för hårt.

FIG. 12

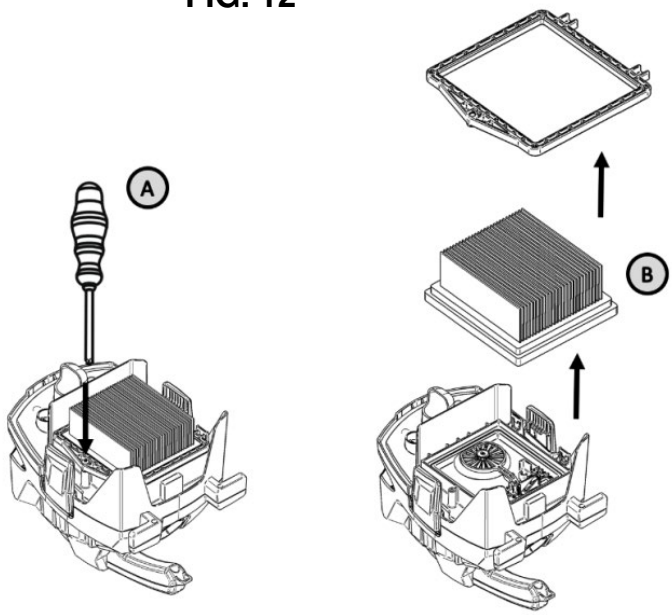

FIG. 13

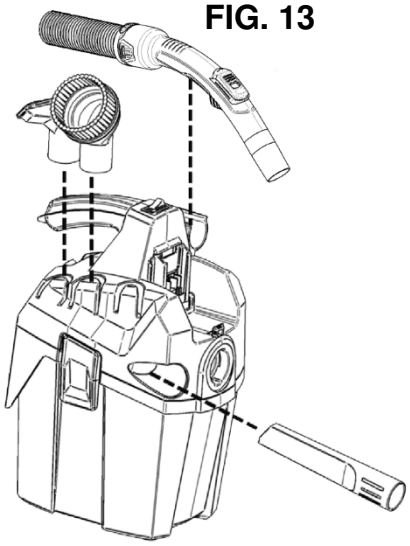

4.11 FÖRVARING AV TILLBEHÖR

Alla tillbehör kan förvaras praktiskt på maskinen enligt FIG. 13.

FIG. 14

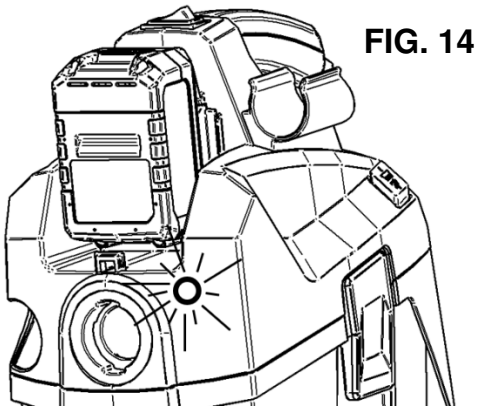

4.12 FILTERLARM

När lufthastigheten i slangen understiger 20 m/s aktiveras en varningslampa och en ljudsignal. Avbryt användningen, stäng av maskinen och kontrollera orsaken till det låga luftflödet. Filtret kan vara igensatt och behöva rengöras, filterpåsen kan behöva bytas, batteriet kan vara urladdat och behöva laddas eller slangen kan vara blockerad.

OBS! Vid arbete med fogmunstycke eller liknande rengöring kan luftflödet vara mycket lågt eftersom luftintaget nästan är stängt. Då kan det vara lämpligt att öppna luftflödesreglaget för att undvika att varningen för lågt luftflöde aktiveras. Se avsnitt 4.3 och FIG. 6.

NOTE!

Denna dammsugare har ett inbyggt termiskt överbelastningsskydd som skyddar motorn mot höga temperaturer. Detta kan inträffa vid hög belastning. Om motorn stannar under drift ska strömbrytaren stängas av och motorn få svalna i 15-30 minuter. Starta sedan maskinen igen och återuppta arbetet.

5. FELSÖKNING

Reparation eller service av elektriska komponenter, t.ex. kabel eller motor, får endast utföras av ett auktoriserat servicecenter.

Maskinen startar inte:	• Batteriet är urladdat. Ladda det och försök igen. • Batteriet är för varmt eller kallt. Låt det svalna eller långsamt värmas upp till rumstemperatur. • Det termiska överbelastningsskyddet har löst ut. Se nedan.
Motorn stannar:	• Det termiska överbelastningsskyddet stänger av motorn om motortemperaturen är för hög. Stäng då av strömbrytaren. Vänta 15-30 minuter tills motorn har svalnat. Slå på strömbrytaren och återuppta driften.
Sugförmågan är nedsatt:	• Behållaren kan vara full och behöva tömmas. • Slangen och munstycket kan vara igensatta och behöva rengöras. • Någon av ovanstående delar kan vara skadad och behöva bytas. • Filtret kan vara igensatt. Rengör det med filterrengöringssystemet. • Byt filtret eller kontrollera att det är korrekt monterat. • Slanganslutningen är lös och måste dras åt.
Batteriet låses inte med ett hörbart dubbelklick.	• Batteriets låsdelar är smutsiga. Rengör låsdelarna och skjut in batteriet tills det låses på plats.
Statiska elstötar:	• Om omgivningen är för torr ska luften tillföras fukt. Använd om möjligt en luftfuktare. • Vid låg relativ luftfuktighet, observera att detta inte påverkar användningen av dammsugaren.

6. GARANTI

Garantin omfattar:
Denna dammsugare har 2 års garanti. Garantin omfattar reservdelar och arbetskostnader och täcker tillverknings- och materialfel som kan uppstå vid normal användning. Normalt slitage omfattas inte.
Service enligt garantin utförs endast om det kan styrkas att felet uppstod under garantitiden och att dammsugaren köptes som ny. Som bevis gäller ett inköpskvitto med datum och produkttyp. Kontakta din fackhandlare vid garanti- eller reparationsärenden.

Garantin gäller inte för:
• Normalt slitage på tillbehör, filter och motorer.
• Fel eller skador som direkt eller indirekt beror på felaktig användning, t.ex. uppsugning av smuts eller mattdeodorant (läs säkerhetsvarningar och instruktioner).
• Felaktig användning till följd av att bruksanvisningens instruktioner inte följs.
• Fel eller bristfällig konfiguration, dvs. installation eller felaktig anslutning, brandskada, brand, blixtnedslag eller onormala spänningsvariationer.
• Andra elektriska fel, inklusive defekt strömbrytare eller felaktiga elinstallationer i elnätet.

Garantin upphör att gälla:
• Om ett funktionsfel orsakas av andra filter, reservdelar eller tillbehör än originaldelar.
• Om modell-, artikel- eller identitets-/serienumret har avlägsnats från dammsugaren.
• Om dammsugaren har reparerats av en obehörig återförsäljare.

VARNING

Om någon del av motorhuset lossnar eller går sönder ska driften genast avbrytas för att undvika personskador. Reparation ska utföras innan maskinen används igen.

OBS! FÖR TEKNISK HJÄLP, KONTAKTA
ANDERSEN & NIELSEN A/S, METERBUEN 2-4, 2740 SKOVLUNDE.

7. FÖRSÄKRAN OM ÖVERENSSTÄMMELSE

CE-FÖRSÄKRAN OM ÖVERENSSTÄMMELSE	
MODELL	Vaccufix H – powered by Starmix
Enhetens konstruktion överensstämmer med följande relevanta bestämmelser:	EC - Maskindirektivet 2006/42/EC EC - RoHS-direktivet 2011/65/EC EC - EMC-direktivet 2014/30/EC EC - Batteridirektivet 2006/66/EC
Tillämpade internationella standarder och tekniska specifikationer:	EN ISO 12100, EN 60335-1, EN 60335-2-69, EN 55014-1 EN 55014-2, EN 62233
	andersen & nielsen as Meterbuen 2-4, 2740 Skovlunde, Danmark www.an.dk
	VD Flemming Z. Blicher 
Ort och datum för försäkran:	1 september 2025

8. PRODUKTSPECIFIKATIONER

Modellnamn	VACCUFIX H
Dammklass (EN 60335-2-69)	H
Märkspänning	18V
Max. effekt	450W
Max. vakuum (motor/maskin)	21kPa / 19kPa
Omgivningstemperatur	0 °C … 45 °C
Förvaringstemperatur	0 °C … 45 °C
Max. luftflöde (motor/maskin)	2640 / 1300 l/min
Skyddsklass	III
Vikt	3,8 kg
Behållarvolym	6l
Ljudtrycksnivå LpA / KpA	80.2 / 2.0 /dB(A)
Ljudeffektnivå LWA / KWA	70.5 / 2.0 /dB(A)
Vibrationsemissionsvärde (ah)	< 2.5 m/s²

Med förbehåll för tekniska ändringar!

9. KUNDSERVICE

För teknisk hjälp eller reservdelar, kontakta kundservice hos andersen & nielsen, Meterbuen 2-4, 2740 Skovlunde.



Meterbuen 2-4 • 2720 Skovlunde • Tlf.: 36410200 • mail@an.dk • www.anv.dk